INSTALLATEUR : CES INSTRUCTIONS DOIVENT ÊTRE REMISES AU PROPRIÉTAIRE ET GARDÉES PAR CE DERNIER.

HOMOLOGUÉ SELON LES NORMES NATIONALES CANADIENNES ET AMÉRICAINES, CSA C2.22 No46 / UL1278 CSA.

NAPOLEON®

FOYERS DE QUALITÉ

INSTRUCTIONS D'INSTALLATION ET D'OPÉRATION POUR FOYER ÉLECTRIQUE

MODÈLE **EF38H**

AVERTISSEMENT : SI CES INSTRUCTIONS NE SONT PAS SUIVIES À LA LETTRE, UN CHOC ÉLECTRIQUE OU UN FEU POURRAIENT S'ENSUIVRE, CAUSANT DES DOMMAGES MATÉRIELS, DES BLESSURES CORPORELLES OU DES PERTES DE VIE.

POUR VOTRE SÉCURITÉ

N'ENTREPOSEZ PAS ET N'UTILISEZ PAS D'ESSENCE OU AUTRES LIQUIDES ET VAPEURS INFLAMMABLES À PROXIMITÉ DE CET OU TOUT AUTRE APPAREIL.

R-2000

HPBA Hearth, Patio & Barbecue Association

ISO 9001:2000 QMI REGISTERED QUALITY SYSTEM

C SA US

Wolf Steel Ltd., 24 Napoleon Rd., Barrie, ON L4M 4Y8 Canada • (705)721-1212 • télécopieur (705)722-6031
www.napoleonfoyers.com • ask@napoleon.on.ca

W415-0330 / 09.01.04

TABLE des MATIÈRES

P. 2-4 INTRODUCTION
Garantie
Instructions importantes
Emplacement de votre foyer

5-6 FONCTIONNEMENT
Télécommande
Contrôles manuels
Entretien

6-8 LES FINITIONS
Installation de la tablette décorative
Dégagements aux matériaux combustibles
Charpente et finition
Prolongement d'âtre
Installation dans des climats froids
Disposition des bûches
Installation de la vitre
Installation du contour
Persiennes

9 BRANCHEMENT ÉLECTRIQUE

10 RECHANGES
Procédures de commande
Liste des pièces de rechange
Accessoires

11 GUIDE DE DÉPANNAGE

12 HISTORIQUE D'ENTRETIEN

VEUILLEZ CONSERVER CE MANUEL POUR CONSULTATION ULTÉRIEURE

AVERTISSEMENT

- **Ne brûlez pas de bois ou autres matériaux dans ce foyer.**
- **Les adultes et particulièrement les enfants doivent être sensibilisés aux risques que représentent les surfaces exposées à des températures élevées telles que les persiennes et la section chauffante de l'appareil. Ils doivent s'en tenir éloignés pour éviter de se brûler ou que leurs vêtements ne prennent feu. Surveillez les jeunes enfants lorsqu'ils sont dans la même pièce que le foyer.**
- **En raison des températures élevées, le foyer devrait être placé loin des endroits passants et loin des matériaux combustibles tels que les meubles et les rideaux.**
- **Les vêtements et autres matériaux combustibles ne doivent pas être posés sur ou près du foyer.**
- **Les pare-étincelles ou écrans enlevés pour faire l'entretien devront être remis en place avant d'utiliser le foyer.**
- **Il est primordial de garder propres les compartiments de contrôle, la soufflerie et les bouches d'air du foyer. Un entretien plus fréquent pourrait être nécessaire en raison des peluches provenant des tapis, literie, etc. L'emplacement du foyer doit être gardé libre de tous matériaux combustibles, essence ou autres liquides et vapeurs inflammables.**
- **Ce foyer ne devra être modifié en aucun cas.**
- **N'utilisez pas ce foyer si une partie quelconque a été submergée. Contactez immédiatement un technicien de service qualifié pour inspecter l'appareil et pour remplacer toute pièce du système de contrôle qui aurait été submergée.**
- **Ne pas opérer le foyer lorsque la porte vitrée a été enlevée, est fissurée ou brisée. N'utilisez qu'avec la porte vitrée qui a été certifiée pour ce foyer.**
- **Ne frappez pas la porte vitrée du foyer.**

NOTE : Les changements autres que de nature éditoriale sont dénotés par une ligne verticale dans la marge.

W415-0330 / 09.01.04

Les foyers électriques NAPOLÉON sont fabriqués conformément aux normes strictes du Certificat d'Assurance de Qualité mondialement reconnu ISO 9001 : 2000.

Les produits NAPOLÉON sont conçus avec des composants et des matériaux de qualité supérieure, assemblés par des artisans qualifiés qui sont fiers de leur travail. Une fois assemblé, chaque foyer est soigneusement inspecté par un technicien qualifié avant d'être emballé pour garantir que vous, le client, recevez le produit de qualité dont vous vous attendez de NAPOLÉON.

GARANTIE LIMITÉE DU FOYER ÉLECTRIQUE NAPOLÉON

Les composants électriques et les pièces soumises à l'usure tels que la soufflerie/chaufferette, les moteurs, les interrupteurs, les roulements à billes en nylon et les télécommandes sont couverts et NAPOLÉON fournira gratuitement les pièces de rechange durant la première année de la garantie limitée.

Les ampoules NE SONT PAS couvertes par la garantie.

Les coûts de main-d'oeuvre relatifs aux réparations garanties ne sont pas couverts.

CONDITIONS ET LIMITATIONS

NAPOLÉON garantit ses produits contre les défauts de fabrication à l'acheteur d'origine seulement -- c.-à-d. l'individu ou la personne morale (client inscrit) dont le nom apparaît sur la carte d'enregistrement de garantie déposée auprès de NAPOLÉON -- à condition que l'achat ait été fait par l'entremise d'un détaillant NAPOLÉON autorisé et sous réserve des conditions et limitations suivantes :

Cette garantie du fabricant n'est pas transférable et ne peut être prolongée ou étendue par aucun de nos représentants quelle qu'en soit la raison.

L'installation doit être faite conformément aux instructions d'installation incluses avec le produit et à tous les codes d'incendie et de construction locaux et nationaux.

Cette garantie limitée ne couvre pas les dommages causés par un mauvais usage, un manque d'entretien, un accident, des altérations, des abus ou de la négligence, et l'installation de pièces d'autres fabricants annulera cette garantie.

Cette garantie limitée ne couvre pas non plus les égratignures, les bossellements, la corrosion ou la décoloration causée par une chaleur excessive, des produits d'entretien chimiques et abrasifs ou l'écaillage de pièces en porcelaine émaillée, le bris par manipulation des bûches Phazer[MD] et des braises.

Au cours de la première année seulement, cette garantie s'étend à la réparation ou le remplacement des pièces garanties dont les matériaux ou la fabrication sont défectueux sous condition que le produit ait été utilisé conformément aux instructions de fonctionnement et dans des conditions normales.

NAPOLÉON ne sera pas responsable de l'installation, de la main-d'oeuvre ou autres coûts ou dépenses relatives à la réinstallation d'une pièce garantie, et de telles dépenses ne sont pas couvertes par cette garantie.

Nonobstant toutes les dispositions contenues dans cette Garantie Limitée, la responsabilité de NAPOLÉON sous cette garantie est définie comme ci-dessus et elle ne s'étendra à aucun dommage accidentel, consécutif ou indirect.

Cette garantie définit l'obligation et la responsabilité de NAPOLÉON en ce qui concerne le foyer électrique NAPOLÉON. Toute autre garantie énoncée ou implicite en ce qui concerne ce produit, ses composants ou accessoires est exclue.

NAPOLÉON n'endosse, ni n'autorise aucun tiers à assumer en son nom, toutes autres responsabilités concernant la vente de ce produit.

Tous dommages causés au foyer, aux garnitures en laiton ou autres composants par l'eau, les dommages causés par les intempéries, de longues périodes d'humidité, de condensation, des produits chimiques ou produits d'entretien nuisibles ne seront pas la responsabilité de NAPOLÉON.

La facture ou sa copie sera requise ainsi qu'un numéro de série et un numéro de modèle lors d'une réclamation auprès de votre détaillant autorisé. La carte d'enregistrement de garantie doit être retournée dans les quatorze jours pour enregistrer la garantie.

NAPOLÉON se réserve le droit de demander à son représentant d'inspecter tout produit ou pièce avant d'honorer toute réclamation.

TOUTES LES SPÉCIFICATIONS ET LES CONCEPTIONS SONT SUJETTES À MODIFICATIONS SANS PRÉAVIS EN RAISON DES AMÉLIORATIONS CONSTANTES APPORTÉES AUX PRODUITS. NAPOLÉON® EST UNE MARQUE DE COMMERCE DÉPOSÉE DE WOLF STEEL LTÉE. BREVETS U.S. 5.303.693.801 - CAN. 2.073.411, 2.082.915. © WOLF STEEL LTÉE.

INSTRUCTIONS IMPORTANTES

***1.* VEUILLEZ LIRE LE MANUEL D'INSTRUCTIONS EN ENTIER AVANT D'UTILISER CET APPAREIL. CET APPAREIL DEVIENT CHAUD LORSQU'IL EST EN FONCTION.**

2. Pour éviter les risques de brûlures, **NE LAISSEZ PAS** les surfaces chaudes entrer en contact direct avec la peau. Le cadre autour de la sortie d'air chaud devient chaud lorsque le foyer est en fonction. Gardez tous les articles combustibles tels que les meubles, les oreillers, la literie, le papier, les vêtements et les rideaux à une distance d'au moins 3 pieds du devant de l'appareil.

3. **ATTENTION :** Il faut prendre des précautions supplémentaires si un foyer est utilisé par ou à proximité des enfants ou des personnes handicapées et de même lorsque la chaufferette reste en marche sans surveillance.

4. Ne faites pas fonctionner si le foyer ou le cordon d'alimentation est endommagé ou si l'appareil est échappé accidentellement ou endommagé de quelques façons.

5. Ce foyer ne devra être modifié en aucun cas. Utilisez ce foyer conformément aux instructions décrites dans ce manuel. Les travaux de réparation doivent être effectués par un technicien de service qualifié.

6. N'utilisez pas cet appareil à l'extérieur.

7. N'insérez pas d'objets étrangers dans les ouvertures de prise d'air ou de sortie d'air puisque cela risque d'endommager le foyer et causer des chocs électriques ou un incendie.

8. Pour prévenir les risques d'incendie, **NE BLOQUEZ PAS** les prises d'air et les sorties d'air de quelque manière que ce soit. **NE PLACEZ PAS** cet appareil sur une surface molle où les ouvertures peuvent être bloquées.

9. La chaufferette contient des composants internes qui deviennent chauds et qui produisent des étincelles. **N'UTILISEZ PAS** ce foyer dans des endroits où de l'essence, des peintures ou d'autres liquides inflammables sont utilisés ou entreposés. Ce foyer **NE DOIT PAS** être utilisé comme étendoir à linge.

10. Ce foyer **N'EST PAS** conçu pour brûler du bois ou autre matière inflammable.

11. Assurez-vous que le foyer soit débranché lorsque vous nettoyez ou effectuez l'entretien de la chaufferette.

12. N'utilisez pas de rallonge. Une rallonge peut surchauffer et risquer de causer un incendie.

13. Ne frappez pas la porte vitrée du foyer.

14. Débranchez toujours l'appareil lorsqu'il n'est pas utilisé.

15. Cet appareil n'est pas conçu pour les salles de bain, les salles de lavage ou tout autre endroit intérieur semblable. Ne placez jamais l'appareil à un endroit où il risque de tomber dans une baignoire ou autre réservoir à eau.

16. Ne passez pas le cordon d'alimentation sous un tapis. Ne recouvrez pas le cordon avec des carpettes, des tapis de couloir ou autres revêtements similaires. Évitez de placer le cordon dans un endroit passant ou à un endroit où on risque de trébucher dessus.

17. Pour débrancher l'appareil, mettez d'abord les boutons de contrôle à "OFF" puis retirez ensuite la fiche de la prise murale.

18. Utilisez cet appareil conformément aux instructions décrites dans ce manuel. Tout usage non conforme aux recommandations du fabricant risque de causer un incendie, un choc électrique ou des blessures corporelles.

19. **VEUILLEZ CONSERVER CE MANUEL D'INSTRUCTIONS.**

EMPLACEMENT DE VOTRE FOYER

Votre nouveau foyer électrique peut être installé dans un foyer de maçonnerie existant ou un foyer à dégagement zéro. Vous pouvez aussi l'installer dans un cabinet préfabriqué disponible chez votre détaillant ou l'encastrer dans un mur. Pour obtenir le meilleur effet visuel, installez le foyer hors de la lumière directe du soleil.

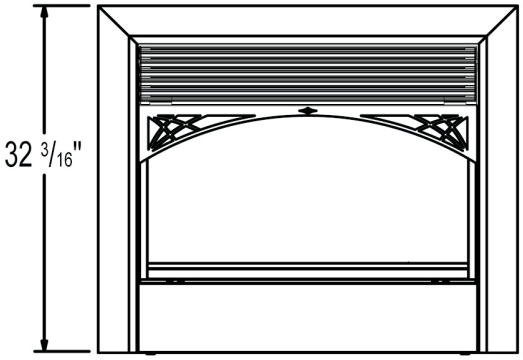

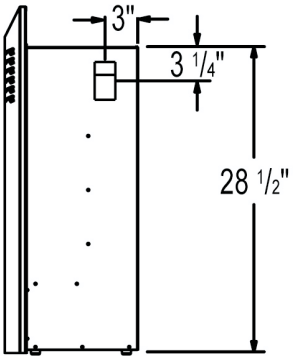

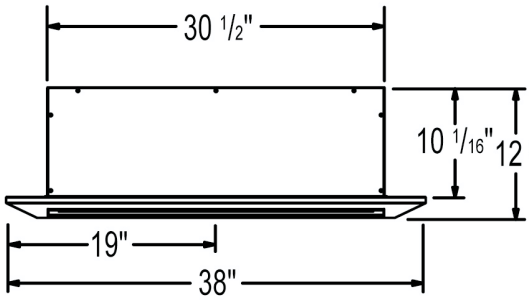

FONCTIONNEMENT

Ce foyer est vendu avec une télécommande à infrarouge. Cette télécommande fonctionne sur un arc de 50° et doit être pointée à l'oeil infrarouge pour être opérationnelle. (Voir fig. 1)

INITIALISATION DE LA TÉLÉCOMMANDE

Vous devez effectuer cette procédure à chaque fois que le circuit électrique est mis hors tension ou est coupé.

1. Appuyez sur la touche "Power" de la télécommande. Si vous n'entendez pas de "beep", accédez au panneau de contrôle avant.

2. Pour accéder au panneau de contrôle, ouvrez les persiennes en vous servant des pattes.

3. Assurez-vous que l'interrupteur à bascule ① du panneau de contrôle avant est allumé.

4. Répétez l'étape #1.

UTILISATION DE LA TÉLÉCOMMANDE

A **- Alimentation principale marche/arrêt :** Allume le foyer à partir de la télécommande.

B **- Éclairage d'accent :** Pour éclairer le foyer. (*Peut être utilisée comme lumière de veille*)

C **- Hauteur de flamme et vélocité :** 1,2,3,4 et arrêt.

D **- Chaufferette/soufflerie marche/arrêt :** Allume et éteint la soufflerie et la chaufferette.

E **- Son (optionnel)**

Piles NON comprises.
Deux piles AA requises.

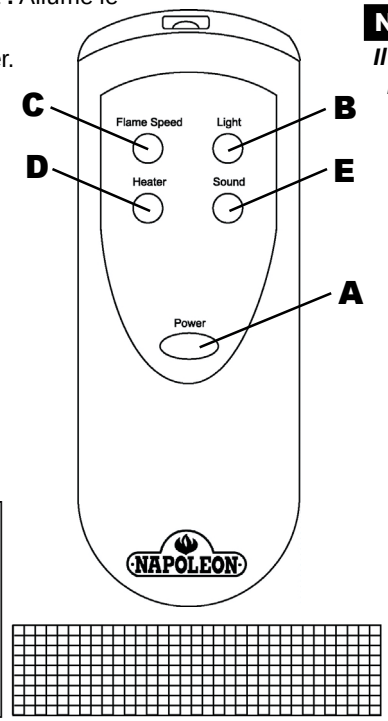

CONTRÔLES MANUELS

En ouvrant les persiennes supérieures à l'aide des pattes, vous pouvez accéder aux contrôles manuels du foyer.

1. **Alimentation principale** - allume le foyer. L'interrupteur doit être allumé pour que le foyer fonctionne.

2. **Contrôle manuel** - actionne les boutons 3, 4 & 5.

3. **Éclairage d'accent** - allume et éteint la lumière qui éclaire le foyer. (*Peut être utilisée comme lumière de veille)*.

4. **Hauteur de flamme et vélocité** - allume le jeu de flammes. Appuyer l'interrupteur de façon répétée fera varier la vélocité de la flamme de 1 à 4 et à "off".

5. **Chaufferette/soufflerie** - allume et éteint la soufflerie et la chaufferette.

6. **Thermostat** - contrôle la température de l'endroit. Pour augmenter la température, tournez le bouton de réglage vers la droite.

Note

Il est possible que le foyer dégage une légère odeur inoffensive lors de la première utilisation. Cela est une condition normale causée par le chauffage initial des composants internes de la chaufferette. Par la suite, les odeurs seront normalement attribuables à la poussière qui se dépose sur les éléments de la chaufferette.

Contrôles manuels

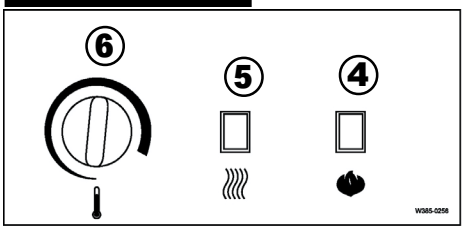

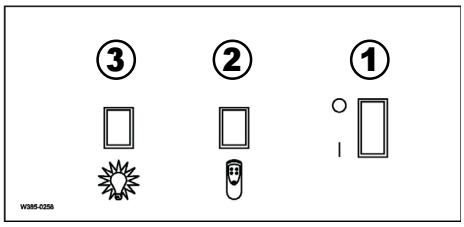

ENTRETIEN

REMPLACEMENT DES AMPOULES

Si vous apercevez que l'apparence de la flamme est plus sombre d'un côté du foyer, vérifiez s'il n'y aurait pas une ampoule de brûlée.

Remplacez l'ampoule par une ampoule incandescente et transparente de 60 watts MAX. seulement.

1. Pour remplacer une ampoule, mettez le disjoncteur à "OFF" ou débranchez l'appareil.

2. Retirez le contour.

3. Enlevez le panneau d'accès aux ampoules en retirant les quatre vis.

4. Remplacez l'ampoule brûlée par une nouvelle ampoule incandescente et transparente de 60 watts.

5. Remettez en place le panneau d'accès et le contour.

6. Remettez le disjoncteur à "ON" ou rebranchez l'appareil.

7. Allumez l'appareil et faites une vérification.

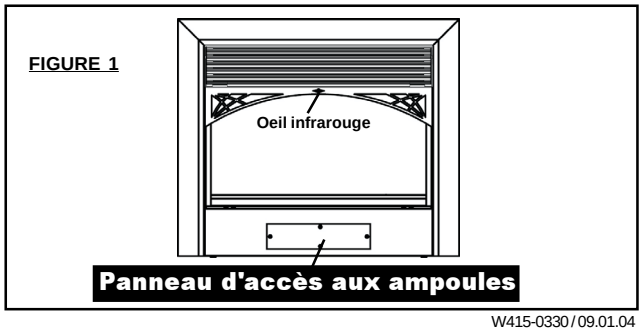

LES FINITIONS

TABLETTE DÉCORATIVE

Le dégagement d'une tablette à partir du haut de l'ouverture des persiennes supérieures peut varier selon la profondeur de la tablette. Voir l'illustration ci-dessous pour déterminer le dégagement nécessaire à votre tablette combustible. Les tablettes incombustibles peuvent être installées à n'importe quelle hauteur au-dessus de l'appareil.

Lorsque vous utilisez de la peinture ou du vernis comme finition pour votre tablette, assurez-vous qu'ils soient résistants à la chaleur afin de prévenir la décoloration.

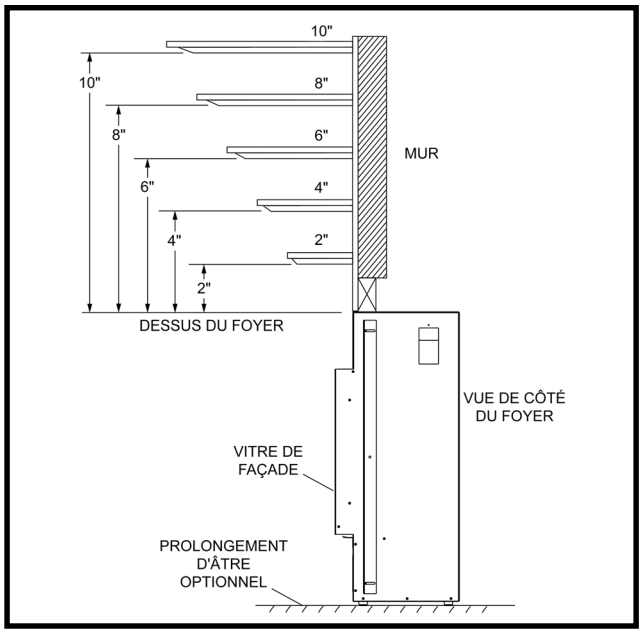

DÉGAGEMENTS AUX MATÉRIAUX COMBUSTIBLES

Côtés	0 pouce
Arrière	0 pouce
Plancher	0 pouce
Dessus	0 pouce

CHARPENTE ET FINITION

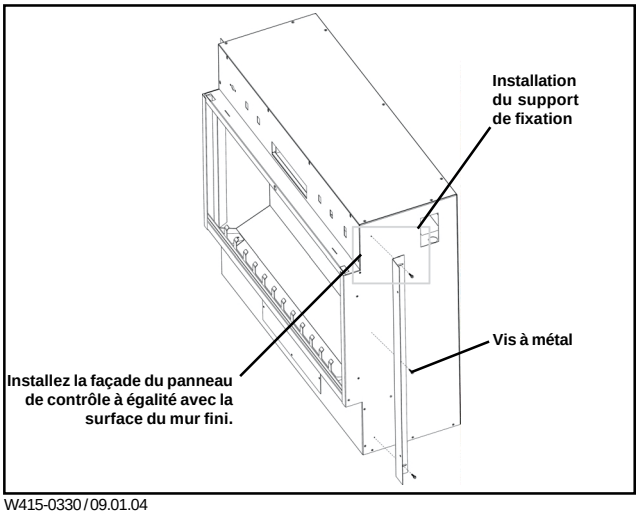

W415-0330 / 09.01.04

1. Choisissez l'emplacement du foyer.

2. Mettez le foyer en place.

3. Construisez la charpente du foyer avec le linteau fixé au-dessus. Il est important de prévoir l'épaisseur des matériaux de finition lorsque vous calculez la profondeur de la charpente.

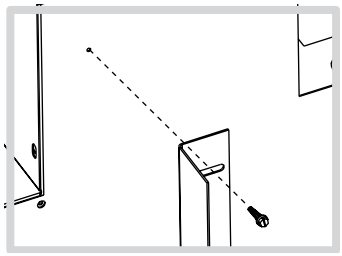

4. Retirez les deux vis des côtés du foyer et fixez les supports de fixation à l'aide de ces mêmes vis.

5. Afin de déterminer l'emplacement définitif du support de fixation, vous devez d'abord calculer l'épaisseur des matériaux de finition (p.ex. panneau de gypse). Ceci permettra de déterminer la distance requise entre la façade du panneau de contrôle et le support de fixation. Fixez à l'aide d'une des vis à métal fournies.

6. Fixez les supports de fixation à la charpente.

Installation en coin

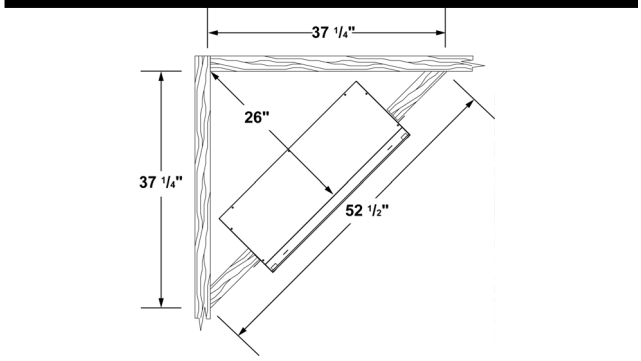

Vue du dessus

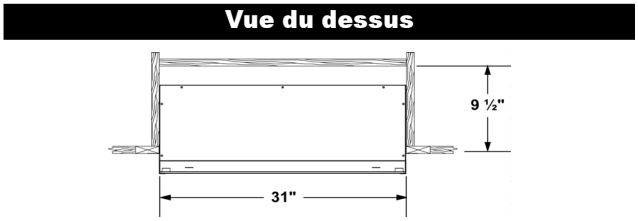

Vue de face

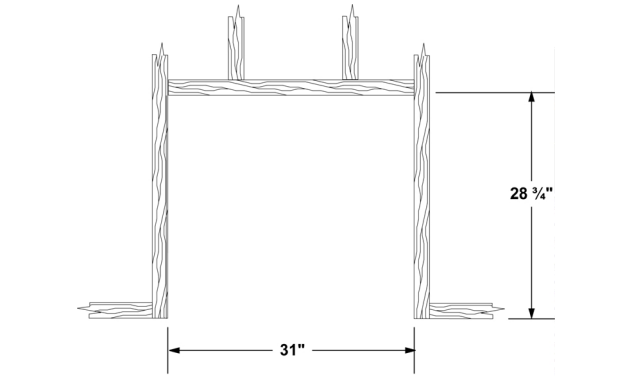

Note : Afin d'éviter la possibilité que de l'isolation ou un coupe-vapeur n'entrent en contact avec l'extérieur du caisson, il est conseillé d'installer le foyer contre des murs finis, (c.-à-d. panneau de gypse) comme tout autre mur de la maison. Ceci assurera que le dégagement aux matériaux combustibles est maintenu.

PROLONGEMENT D'ÂTRE

L'installation d'un prolongement d'âtre N'EST PAS nécessaire mais est recommandée pour des fins esthétiques.

Vous devez prévoir l'épaisseur du prolongement d'âtre lorsque vous charpentez l'ossature afin de permettre un espace vide de 3/8" sous le foyer.

INSTALLATION DANS DES CLIMATS FROIDS

AVERTISSEMENT : Il est OBLIGATOIRE que le mur en arrière du foyer soit isolé lorsque le foyer est installé contre un mur extérieur ou dans une charpente.

DISPOSITION DES BÛCHES

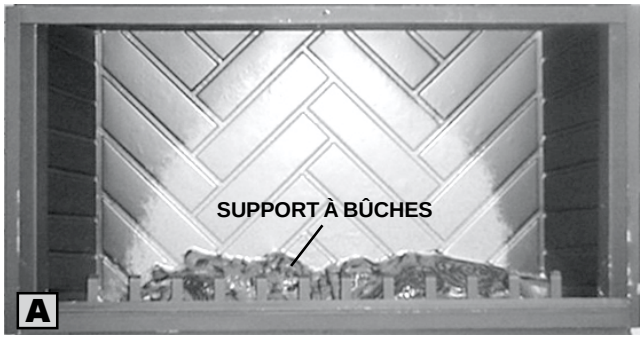

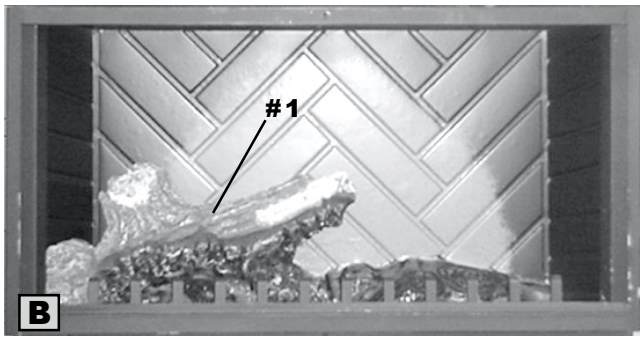

1. Placez la bûche #1 tel qu'illustré en vous assurant que le bas de la bûche est appuyé contre le côté gauche de la chambre de combustion. Le support à bûches est moulé pour recevoir la face inférieure de la bûche #1, la permettant d'être placée diagonalement tel qu'illustré.

2. Afin de placer la bûche #2 correctement, vous devez soulever le haut de la bûche #1 tel qu'illustré.

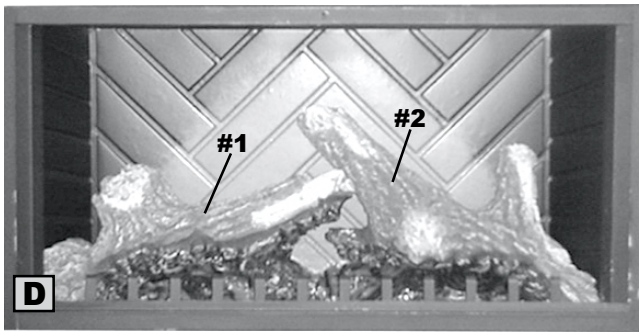

3. Le bas de la bûche #2 est appuyé contre le côté droit de la chambre de combustion. La branche inférieure de la bûche #2 est placée sous l'extrémité supérieure de la bûche #1.

INSTALLATION DE LA VITRE

Insérez la vitre dans les fentes de chaque côté de la façade. Faites glisser la vitre vers le bas jusqu'à ce qu'elle s'appuie sur le rebord inférieur de la façade.

INSTALLATION DU CONTOUR

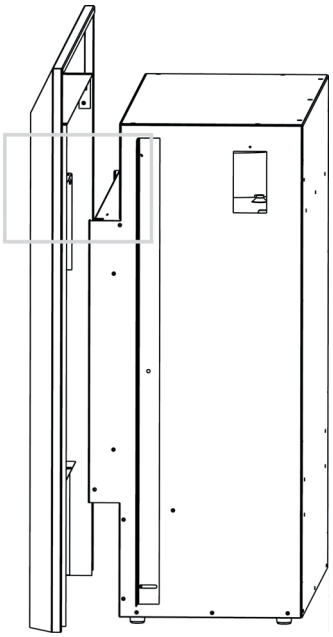

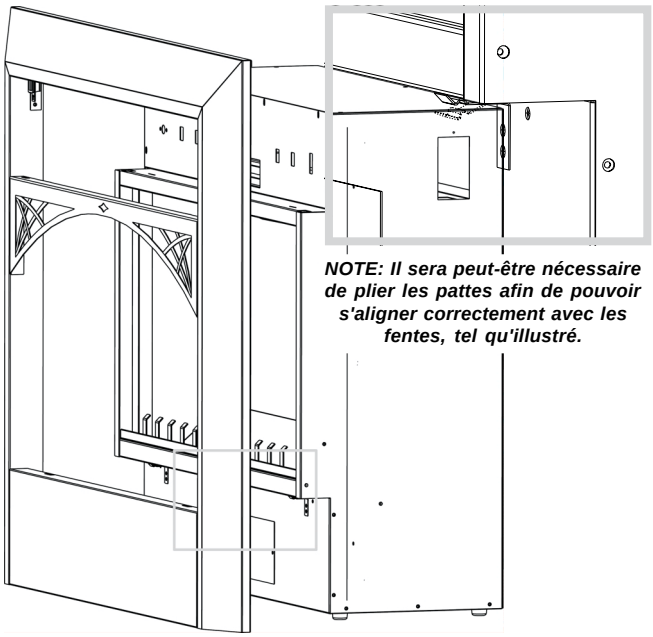

NOTE: Il sera peut-être nécessaire de plier les pattes afin de pouvoir s'aligner correctement avec les fentes, tel qu'illustré.

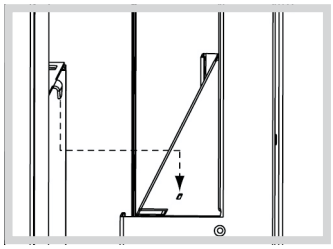

1. Insérez les attaches supérieures situées à l'arrière du contour dans les fentes sur le dessus de la façade de l'appareil tel qu'illustré.

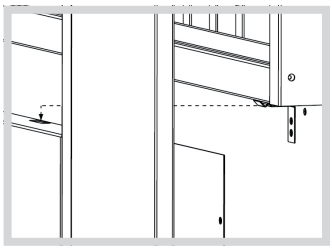

2. Les attaches inférieures, situées sous la façade de l'appareil, se fixent par-dessus les fentes du rebord inférieur du contour tel qu'illustré. Le contour est fixé en place lorsque vous entendez les attaches inférieures s'enclencher.

PERSIENNES

OUVERTURE ET FERMETURE

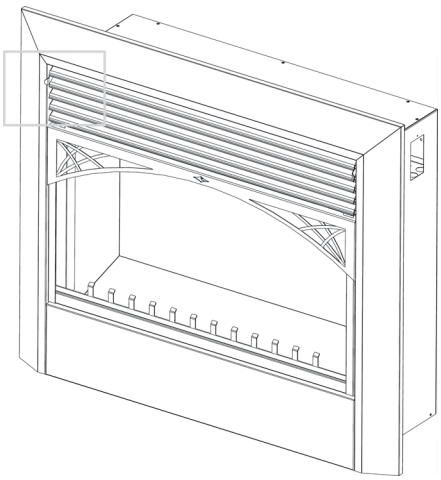

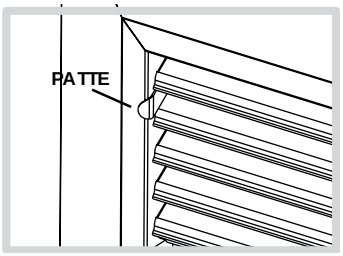

Lorsque l'appareil fonctionne, les persiennes peuvent devenir chaudes. Vous ***devez*** ouvrir et fermer les persiennes en vous servant des pattes situées à chaque extrémité de la deuxième persienne à partir du haut tel qu'illustré.

CHAÎNE

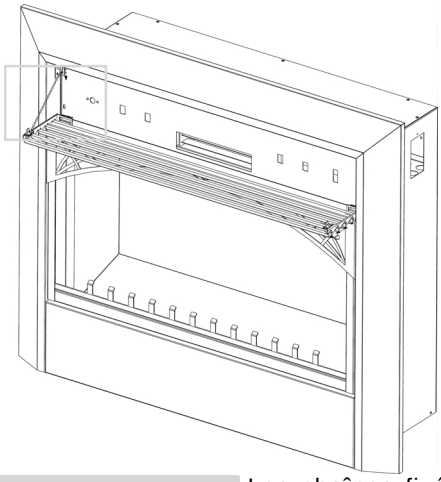

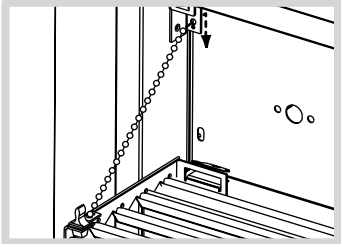

Les chaînes fixées aux persiennes doivent demeurer en place durant le fonctionnement. Si les chaînes auraient été retirées, réinstallez-les en insérant l'extrémité dans le grand trou sur les supports illustrés puis enclenchez vers le bas dans le petit trou.

BRANCHEMENT ÉLECTRIQUE

Le foyer doit être branché dans une prise murale mise à la terre et dont le circuit est de 15 amp, 120 volts et 60 Hz. Le foyer doit posséder son propre circuit. S'il y a d'autres appareils sur le même circuit, ceci risque de faire sauter le disjoncteur ou le fusible lorsque le foyer est en marche.

L'appareil est muni d'un cordon d'alimentation de 6' sortant sur le dessus, du côté droit de l'appareil. Prévoyez ceci dans votre installation pour éviter d'avoir à utiliser une rallonge. Si une rallonge s'avère nécessaire, elle doit être de calibre AWG 16 au minimum et certifiée pour 2025 watts.

Le câblage électrique de la prise murale doit se conformer aux codes du bâtiment locaux afin de réduire le risque d'un incendie, d'un choc électrique et d'une blessure.

N'UTILISEZ PAS ce foyer si une partie quelconque a été submergée.

Contactez IMMÉDIATEMENT un technicien de service qualifié pour inspecter l'appareil pour des dommages au circuit électrique.

BRANCHEMENT PAR CÂBLE

S'il s'avère nécessaire de faire un branchement par câble, un électricien qualifié peut retirer le cordon d'alimentation du foyer et brancher l'appareil directement au câblage de la maison.

Une charpente permanente servant à encastrer le foyer nécessite un branchement par câble.

Ce foyer doit être raccordé électriquement et mis à la terre conformément aux codes locaux. En l'absence de codes locaux, utilisez la version courante du CODE ÉLECTRIQUE CANADIEN CSA C22.1 au Canada ou le NATIONAL ELECTRICAL CODE ANSI/NFPA 70 aux États-Unis.

LÉGENDE DU DIAGRAMME ÉLECTRIQUE

1. ***Alimentation principale (interrupteur à bascule)***
2. ***Contrôle manuel (interrupteur momentané)***
3. ***Éclairage d'accent (interrupteur momentané)***
4. ***Interrupteur du jeu de flammes (interrupteur momentané)***
5. ***Interrupteur de la chaufferette (interrupteur momentané)***
6. ***Thermostat***
7. ***Assemblage soufflerie/chaufferette***
8. ***Carte d'interconnexion***
9. ***Ampoule de l'éclairage d'accent (7 watts max.)***
10. ***Carte de circuit imprimé***
11. ***Moteur CC (jeu de flammes)***
12. ***Cordon d'alimentation***
13. ***Bague de tension***
14. ***Ampoules du jeu de flammes (quatre douilles - 60 watts max.)***
15. ***Oeil infrarouge***
16. ***Attache de câble en nylon***

Diagramme électrique

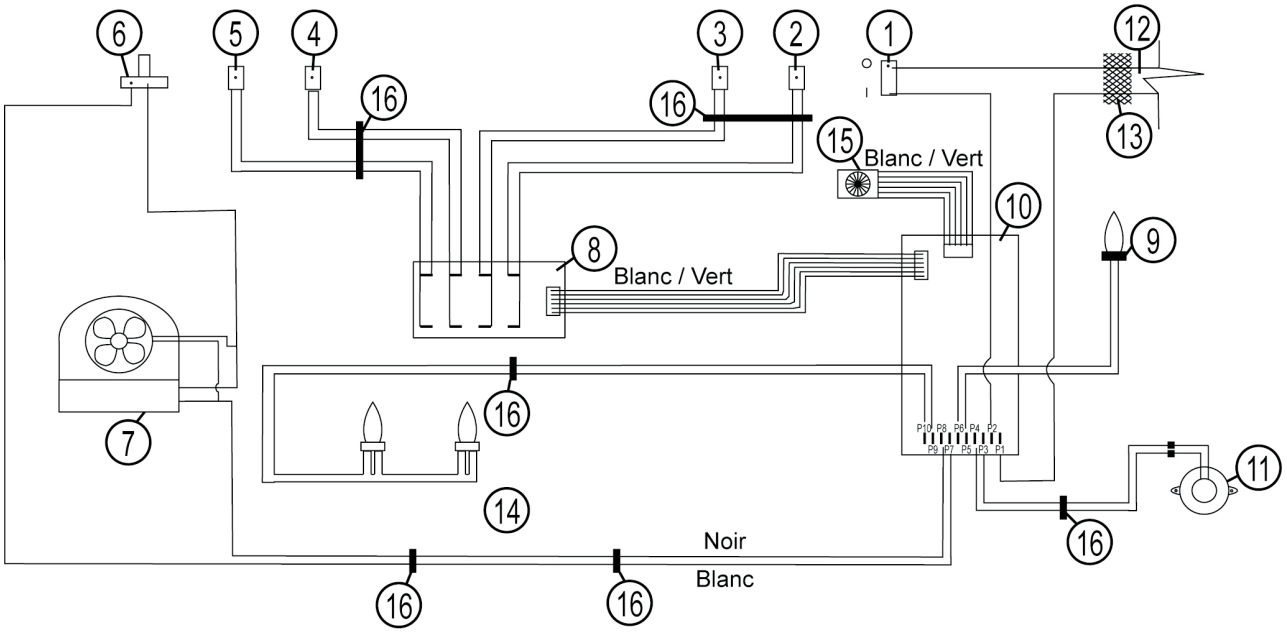

W415-0330 / 09.01.04

RECHANGES

Contactez votre détaillant pour les questions concernant les prix et la disponibilité des pièces de rechange. Normalement, toutes les pièces peuvent être commandées chez votre détaillant Napoléon.

Lorsque vous commandez des pièces, donnez toujours l'information suivante :

1. Modèle et Numéro de Série du foyer
2. Date d'installation du foyer
3. Numéro de la pièce
4. Description de la pièce
5. le Fini

POUR UN REMPLACEMENT DE PIÈCE SOUS GARANTIE, UNE PHOTOCOPIE DE LA FACTURE ORIGINALE SERA REQUISE AFIN DE POUVOIR HONORER LA DEMANDE.

*** IDENTIFIE LES ARTICLES QUI NE SONT PAS ILLUSTRÉS. POUR PLUS D'INFORMATION, CONTACTEZ VOTRE DÉTAILLANT NAPOLÉON.***

LISTE DES PIÈCES DE RECHANGE

#	N° DE PIÈCE	DESCRIPTION
1*	W300-0061	VITRE DE FAÇADE
2	W497-0001	DIFFUSEUR EN PLASTIQUE
3	W272-0001	BUTÉE DE CAOUTCHOUC
4	W062-0016	ASSEMBLAGE SOUFFLERIE/CHAUFFERETTE
5	W380-0013	BOUTON DE THERMOSTAT
6	W385-0256	ÉTIQUETTE A DU PANNEAU DE CONTRÔLE
7	W385-0258	ÉTIQUETTE B DU PANNEAU DE CONTRÔLE
8	W387-0001	AMPOULE 60 WATTS
9	W387-0002	AMPOULE 7 WATTS
10	W435-0004	MOTEUR DU JEU DE FLAMMES
11	W660-0022	THERMOSTAT
12	W660-0023	INTERRUPTEUR À BASCULE MARCHE/ARRÊT
13	W660-0024	INTERRUPTEUR MOMENTANÉ
14	W660-0032	TÉLÉCOMMANDE
15	W660-0033	RÉCEPTEUR
16	W010-0936	ASSEMBLAGE DU JEU DE FLAMMES
17*	W045-0001	ROULEMENT À BILLES EN NYLON
18	GL-637	ENSEMBLE DE BÛCHES
19	W135-0173	BÛCHE #1
20	W135-0174	BÛCHE #2

ACCESSOIRES

N'utilisez que les accessoires conçus et listés pour le modèle EF38H.

#	N° DE PIÈCE	DESCRIPTION
21	EFF-K	CONTOUR
22	CDV3-4L	REVÊTEMENT DE PERSIENNES - LAITON POLI
22	CDV3-24L	REVÊTEMENT DE PERSIENNES - LAITON POLI
22	CDV3-4LSS	REVÊTEMENT DE PERSIENNES - ACIER INOXYDABLE
22	CDV3-24LSS	REVÊTEMENT DE PERSIENNES - ACIER INOXYDABLE

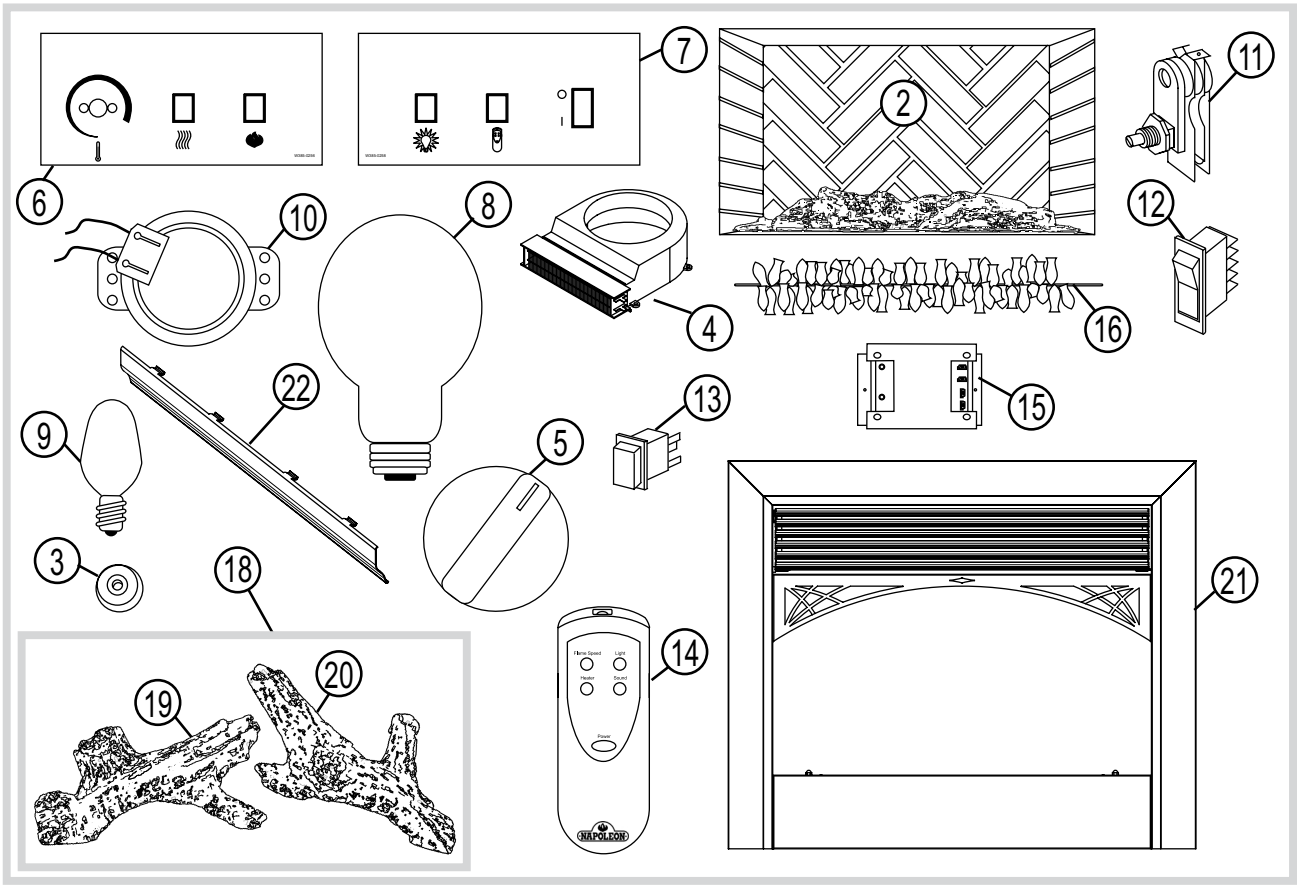

GUIDE DE DÉPANNAGE

SYMPTÔME	PROBLÈME	SOLUTIONS
Le jeu de flammes ne fonctionne pas alors que tous les autres composants fonctionnent.	- Les ampoules sont brûlées. - Les ampoules sont peut-être desserrées.	- Enlevez le panneau d'accès et remplacez les ampoules. - Enlevez le panneau d'accès et resserrez les ampoules.
Le jeu de flammes est allumé mais il n'y pas de mouvement de flamme.	- Le générateur du jeu de flammes est défectueux. - Le générateur du jeu de flammes est desserré.	- Consultez votre détaillant. - Enlevez le panneau d'accès, vérifiez que le générateur du jeu de flammes est dans son support et qu'il est fixé au moteur avec le tube de caoutchouc.
La télécommande ne fonctionne pas.	- Les piles sont déchargées. - Pas de courant à l'appareil. - L'appareil est éteint.	- Remplacez les piles. - Assurez-vous que le circuit électrique est sous tension. - Mettez l'interrupteur à bascule à "ON".
La chaufferette fonctionne mais l'air ne circule pas.	- La soufflerie de la chaufferette ne fonctionne pas. - L'entrée d'air est bloquée.	- Consultez votre détaillant. - Vérifiez que les entrées d'air dans le bas de chaque côté de l'appareil ne sont pas obstruées.
La soufflerie fonctionne mais il n'y a pas de chaleur.	- La chaufferette ne fonctionne pas.	- Consultez votre détaillant.
Le foyer ne s'allume pas.	- Le disjoncteur ou le fusible a sauté. - Le fusible sur la carte de circuit imprimé a peut-être sauté ou est desserré.	- Remettez le disjoncteur à "ON" ou remplacez le fusible. - Consultez votre détaillant.
La chaufferette ne s'éteint pas.	- Le thermostat est réglé à "HIGH". - Le thermostat est peut-être défectueux.	- Tournez le bouton du thermostat vers la gauche. - Consultez votre détaillant.
Un bruit excessif provient du dessus de l'appareil.	- Accumulation de saleté sur le roulement à billes de la soufflerie. - Soufflerie défectueuse.	- Consultez votre détaillant. - Passez l'aspirateur sur le dessus du compartiment de contrôle.
Odeur.	- De la poussière s'est déposée sur les éléments de la chaufferette.	- Faites fonctionner la chaufferette jusqu'à ce que l'odeur disparaisse (approx. 1/2 h). - Consultez votre détaillant.
La chaufferette s'allume et s'éteint de façon cyclique.	- Les entrées d'air sont bloquées.	- Vérifiez que les entrées d'air dans le bas de l'appareil ne sont pas obstruées. - L'appareil ne doit pas être placé sur un tapis de haute laine qui peut bloquer les entrées d'air.
Le foyer s'éteint lorsqu'il est déplacé ou cogné.	- Le fusible est peut-être desserré.	- Consultez votre détaillant. (Retirez les 5 vis du panneau de contrôle et vérifiez si le fusible a sauté ou est desserré.)

Historique du service du foyer Wolf Steel

Ce foyer doit être entretenu annuellement selon son utilisation.

Date	Nom du	Nom du technicien de service	Service effectué	Problêmes particuliers